HOP ON HOP OFF

hoponhopofffestival.com

FESTIVAL

2026

REIS INFORMATIE FESTIVAL BEZOEKERS

HET GROOTSTE SPECIAALBIER EN FOODTRUCK FESTIVAL VAN DE BENELUX

IN DE ZEVENDE HEMEL

Met de zevende editie van Hop On Hop Off trappen we het festivalseizoen weer heerlijk af. Stap in en geniet van de reis. Deze editie staat weer bol van de variatie in eten, drinken en vermaak. Er zijn achtentwintig haltes met elk hun eigen sfeer.

WELKOM OP DE ZEVENDE EDITIE VAN HET HOP ON HOP OFF FESTIVAL!
Prachtige speciaalbieren, fantastische hapjes en maaltijden, en dat alles gemarineerd in Brabantse gezelligheid. Welkom op Hop On Hop Off, een mooie mix van bieren, eten, muziek en ander entertainment. Hop On Hop Off Festival is het grootste speciaalbier- en foodtruck festival van de Benelux. Je treft 55 brouwers op het festival, samen goed voor ruim 500 speciaalbieren. Naast brouwers van eigen bodem, zijn ook onze zuiderburen goed vertegenwoordigd. Maar er zijn ook brouwers uit Duitsland, Spanje, Noorwegen, Oekraïne en Litouwen. 25 foodtrucks met gerechten uit alle windstreken, maken het feest compleet. Kortom, een feestje voor je smaakpapillen.

Buslijn 076 brengt je maar liefst langs achtentwintig haltes. Op de dienstregeling zie je welke brouwers, foodtrucks en andere verrassingen er per halte te vinden zijn. Kies je brouwer en biedt het proefglas aan dat je bij aanschaf van je instapkaart hebt gekregen en intappen maar! Bij het proefglas heb je ook een aantal munten gekregen. Meer munten nodig? Op de plattegrond in dit boekje zie je waar je ze kunt kopen. Graag met pin of gepast betalen. Het glas houd je de hele dag bij je en is een mooi souvenir voor thuis. Er zijn spoelpunten om je glas te spoelen.

Voor de niet-speciaalbier drinkers zijn er ook heerlijke wijnen of gewoon pils. Daarnaast kun je bij de HOP & BOB-bar terecht voor non-alcoholica, van frisdrank tot heerlijke alcoholvrije bieren.

Wat is nieuw?
De muziek en het entertainment heeft een extra boost gekregen met maar liefs vier DJ-podia. Op zondag is er de Open brouwdag van Bier Brouwgilde Breda. De West-Brabantse Darts Federatie organiseert op zondag een Open dartwedstrijd. Vijftien brouwers zijn er dit jaar voor het eerst bij dus laat je verrassen door deze nieuwelingen. Naast veel vertrouwde gezichten zijn er ook acht nieuwe foodtrucks. Voor onze jongste gasten is er het centrale kinderplein.

Toiletten: de toiletten zijn gratis, voor locaties zie de plattegrond in dit boekje.
Vragen: met vragen of opmerkingen kun je terecht bij onze gidsen. Je herkent ze aan het gele shirt met daarop het woord 'GIDS'.

Geniet van het lekkerste rondje van Breda en vergeet niet je leuke ervaringen te delen via bijvoorbeeld Facebook en Instagram **#hoponhopofffestival** en **#hoho2026**

Tot slot nog een enorme high five voor alle vrijwilligers zonder wie Hop On Hop Off niet mogelijk zou zijn.

Namens het organisatieteam,
Tom Cosijn, Festival Directeur

HOP ON HOP OFF FESTIVAL

PLATTEGROND
HOP ON HOP OFF FESTIVAL 2026

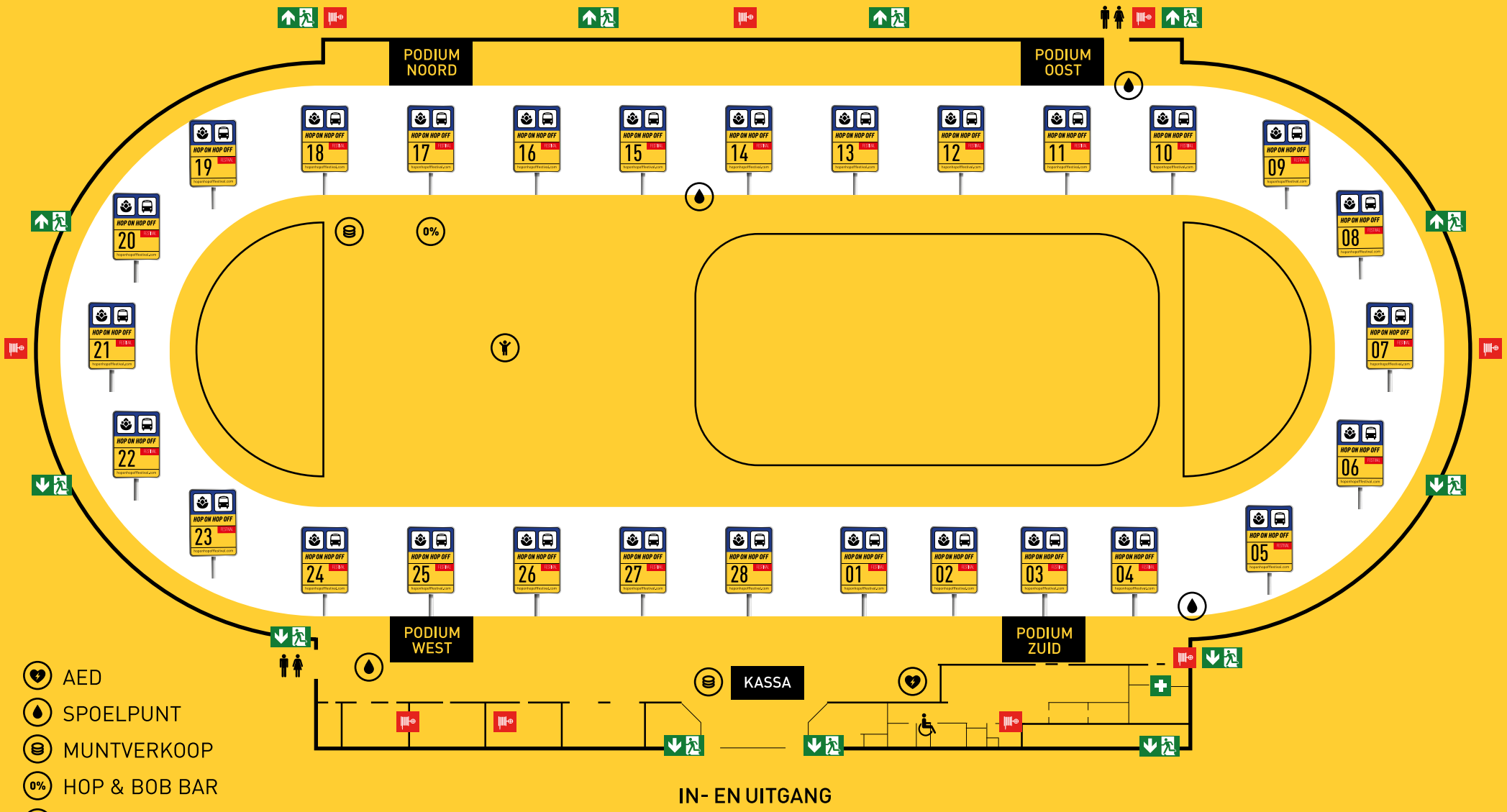

- AED
- SPOELPUNT
- MUNTVERKOOP
- HOP & BOB BAR
- KIDS ZONE
- TOILETTEN

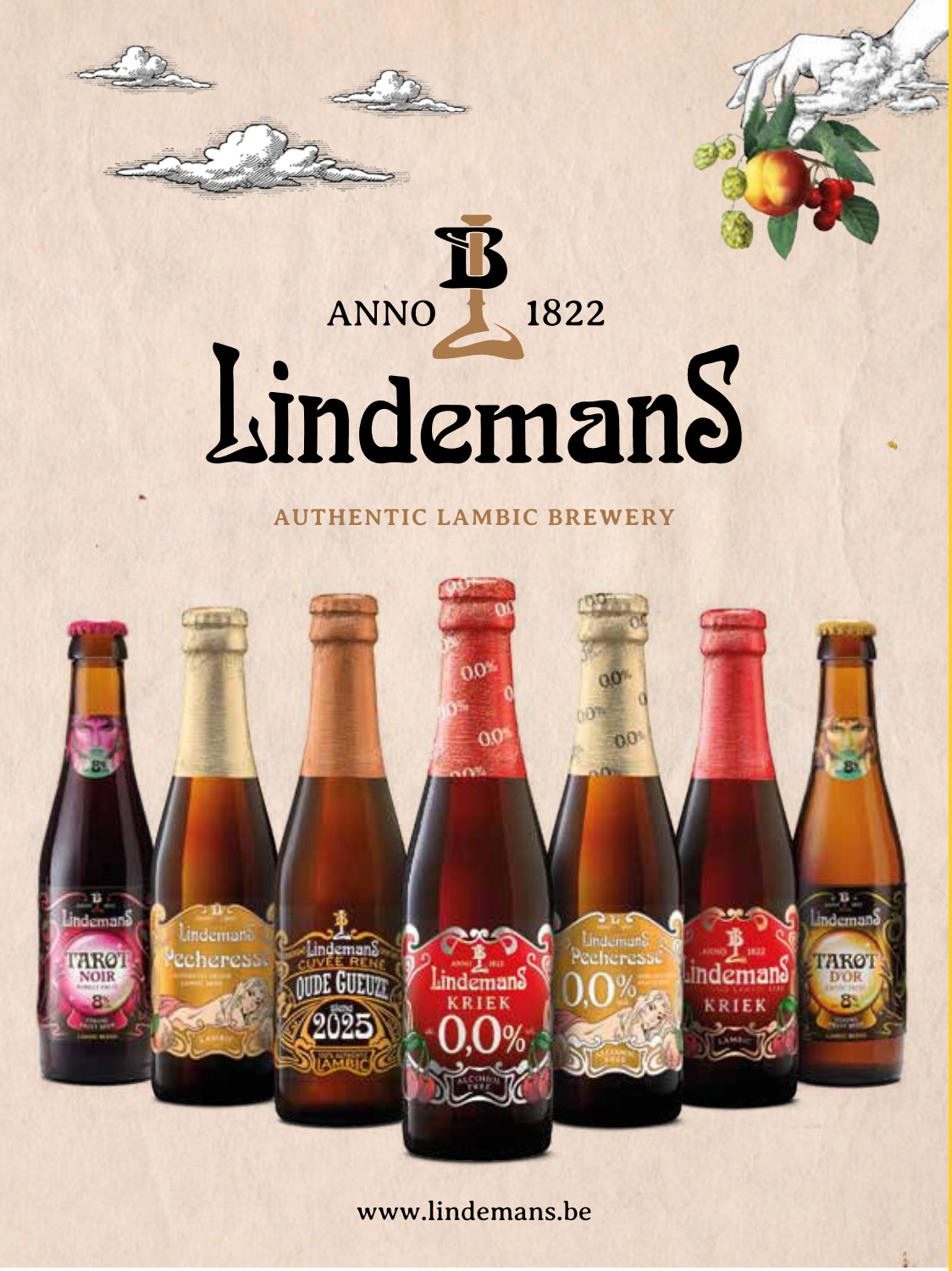

Alcoholmisbruik schaadt de gezondheid

HOP ON HOP OFF **HUISREGELS**
De speciaalbieren drink je uit het speciale festivalglas. Muntjes zijn €3,50 en zijn te breken naar een halve munt van €1,75. Drinken en eten betaal je met muntjes. Overige producten koop je met contant geld, dit staat aangegeven per deelnemer. Frisdrank en pils wordt geschonken in plastic glazen.
Het festivalglas mag je houden. Er is dus geen statiegeldregeling. Het glas houd je de hele dag bij je. Op het terrein zijn spoelpunten om je glas te spoelen.
Ben je jonger dan 18 jaar, dan mag je alleen naar binnen onder toezicht van een meerderjarige.
Wij verkopen geen alcohol aan personen onder de 18 jaar. Zorg dat je je legitimatie bij je hebt.
Onze veiligheids-gastheren mogen jou fouilleren en jou de toegang weigeren.
Wij hebben alles voor je geregeld, eigen drank en eten meenemen is dus niet nodig en staan we ook niet toe.
Luister naar onze veiligheids-gastheren of leden van de organisatie (T-shirt met GIDS), ze hebben het beste met een ieder voor.
Wij zijn niet verantwoordelijk voor eventuele materiële of immateriële schade, die veroorzaakt wordt door een derde partij, op ons evenemententerrein.
Tot één uur voor sluitingstijd kunnen bezoekers het festival betreden. Hierna is dit helaas niet meer mogelijk. Een half uur voor sluitingstijd stoppen de brouwers met tappen.
Wildplassen is niet toegestaan, we hebben gratis toiletvoorzieningen geplaatst.
Huisdieren zijn niet toegestaan.
Door het betreden van het Hop On Hop Off Festival terrein geef je toestemming om op het terrein gemaakte foto's en/of video's te gebruiken voor publicatie- en promotie doeleinden.
Het is op het terrein toegestaan foto's en video opnames voor privé gebruik te maken. Zonder schriftelijke toestemming van de organisatie is commercieel / professioneel gebruik hiervan echter niet toegestaan.
Mocht je het ergens niet mee eens zijn of heb je een vraag, schiet dan even iemand van de organisatie aan.
Teveel gedronken? Vraag aan een gids of we een taxi willen bellen. Of bel zelf: Taxi Line Breda 06-20191919, Taxi Centrale Bredanaar 076-8864455. Of pak de (pendel)bus.
Bij het niet opvolgen van de huisregels kunnen we je naar huis sturen en kunnen we genoodzaakt zijn de politie in te schakelen.

HOP ON HOP OFF FESTIVAL

Toe aan wat anders?
Word buschauffeur

Ga naar **arriva.nl/watanders**

arriva

HALTE 01

BROUWERIJ DE 12 STUYVERS - HAZERSWOUDE-DORP - NL		
Naam bier	Type	Alc.%
Castellum Westcoast IPA Citra X Ekuanot cry	ipa	6,5
Make Honghi Great Again	DIPA	8
Ridder Lodewijk	Tripel	8,5
Heeren Van Swieten	Blond	6
Lentebock	Maybock	6,5
Mango x Passievrucht	Fruited Sour	5
Farmhouse Blonde 2026	Blond	4,5
Quadrupel BA Bowmore Whisky	BA Quadrupel	12
Imperial Stout BA Rutte Jenever	BA Stout	10
Brett - Saison BA Rutte Jenever	BA Saison	8

BROUWERIJ HOOTCH - TOLKAMER - NL		
Naam bier	Type	Alc.%
Spijkerblond	Blond	6
NEIPA	Neipa	5
Darkness my old friend	Dark Ale	7
Tripel	Tripel	8,5
Barley wine	Barley Wine	11

BRONCKHORSTER BIERBROUWERIJ – RHA – NL		
Naam bier	Type	Alc.%
James Blond	Blond	6
Blueberry Weizen	Blueberry Weizen	5
Angus Tripel	Tripel	8,5
Hoptimist	Double IPA	9
Barrel aged no 46	Barrel Aged Apricot Brandy	13
Barrel aged no 48	Barrel Aged Red Wine	13
James Blond 0.3	0.3% Blond	0,3

FOOD WITH A SMILE
Ontdek de heerlijke Griekse smaken van Food with a Smile, jouw foodtruck voor een culinaire ervaring.

Reclame maar dan leuk.

WARS.NL

creatief bureau
voor slimme ideeën

wars.nl

HALTE 02

BE+ER BIERBROUWERS - HOOFDDORP - NL		
Naam bier	Type	Alc.%
Of je Dorst Hebt!	Session IPA	3,9
Levenselixer	Groen/Fantasie	5,6
Hemels	American Amber	5,7
Vlierbloesem Weizen	Weizen	6
Super Smoker	Rauchbier	6,2
Franse Blonde	Blond	6,5
Eigen Wijzzen	Lentebock	6,5
Eigenzinnige Herfstbok	Herfstbok	6,5
HippeHop	Black IPA	6,9
Haarlemmermeers Bruin	Vlaams Bruin	7,5
Bokkienator	Doppelbock	8
Matroeska	Imperial Stout	8,5
Weizen Chocolate Dop-pelbock	Doppelbock/Dessertbier	8,5
Tripel Saison	Tripel	8,7

BROUWERIJ DE HERENWEG - NOORDWIJKERHOUT - NL		
Naam bier	Type	Alc.%
T Witte Kerkje	Wit bier	5,5
Bollen Blond	Blond bier	6,5

ARTOSTIEK
Bij Artostiek kan je terecht voor de allerlekkerste vers gebakken tosti's en flammkuchen.

HALTE 03 - STATION ZUID

DE LASTIGE BROERTJES - OOSTERHOUT - NL		
Naam bier	Type	Alc.%
Wosterhouts Snollebol-leke	Zwaar blond	8,6
'k Wit nie	5 granen bier	5,3
Bettie Akkum AaiPieJee	NEIPA	6
Dees is d'n letste	Quadrupel	10,5
Daheddegijgezeetgehad	Imperial Stout	14
Joa Zeetie	Stout	10,5
Johanna Grand Cru	Blond	6
Janksmoel	IPA	6,5

BREDASE BIER BARONNEN - BREDA - NL		
Naam bier	Type	Alc.%
de Blonde Baron	Blond	6,4
de Donkere Baron	Dubbel	6,7
de Stevige Baron	Tripel	8,5
de Hoppige Baron	IPA	6,5
de Geduldige Baron	Barley Wine	11

STATION ZUID - DJ PODIUM
Zie het volledige programma per dag achteraan in de festivalgids

HALTE 04

X-BREWING - KATWIJK - NL		
Naam bier	Type	Alc.%
X-brewing collab Brouwdok	double ipa	8
Lugdunum blond	blond	5,5
Lugdunum wit	wit	5
Lugdunum tripel	tripel	7,5
Intergalactic appelpie	pastry sour	7,4
Duskforge	imperial bakery spice pastry stout	10,8
Black and blue	imperial black and blueberrie pastry stout	11,2
Shadow fuel	imperial coffee stout	11,5
Intergalactic gumball slushy	slushed raspberrie pastrysour	5,5
Soulfly	Westcoast ipa	5,5

BROUWERIJ 'T SMAKT - SMAKT - NL		
Naam bier	Type	Alc.%
Sunset Slush	Slush	5,3
Gewitnit	Witbier / White IPA	5,4
Zomer in je Bol	Saison	6
Blond Genot	Blond	6,5
Lentebock 2026	Lentebock	7
Kwistutwel	Tripel	7,5
Donker Verlangen	Imperial Stout	9,5

EETFESTIJN
Kom hongerig, vertrek gelukkig! Neem één van onze Burgers!

Welkom bij de Hop On Hop Off festival Breda!

Optisport Breda voor binnen - en buitenzwemmen, schaatsen, de avontuurlijkste zwemles en events van klein tot groot.

Ook een event organiseren?

Mail naar boekingenbreda@optisport.nl

Optisport
brengt je in beweging

DLogic

076 820 0181

www.dlogic.nl

Wij ontwerpen, ontwikkelen en vernieuwen jouw bedrijf online.

Al meer dan 17 jaar!

Waar wij in uitblinken

- Websites maken
- Online marketing
- Webshops maken
- Branding
- Hosting & Onderhoud
- Fotografie

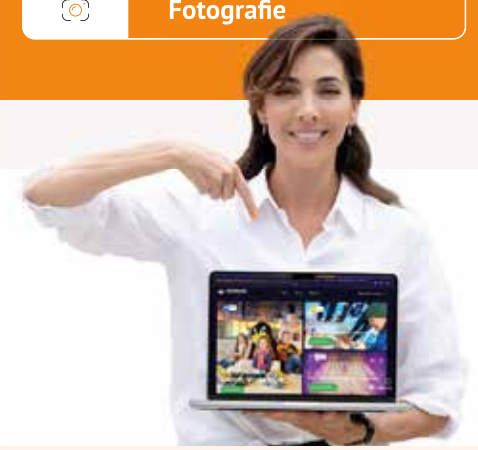

Meer DLogic?

Volg ons ook op:

DLogic is niet alleen een webbouwer, maar ook een (web)brouwer. Met een DLogic Speciaalbiertje proosten we samen op een succesvolle livegang!

HALTE 05

DORPSBROUWERIJ UZZEWUZZE - ROELOFARENDSVEEN - NL		
Naam bier	Type	Alc.%
Hoss	Tripel	7,7
Tarrefie	Witbier	5,6
Blomzoetje	Blond	6,5
Schootsteek	Dubbel	7,5
Fietsie	India Pale Ale	6,4
Tropical Inn	Pale Ale	6

D'AMBAGTER - HENDRIK IDO AMBACHT - NL		
Naam bier	Type	Alc.%
Het Eerste Moment	Blond	6
Het Uitbundige Moment	Strong blond	8,5
Het Lichte Moment	Wit	6
Het Gedeelde Moment	Ipa	6
Het Zachte Moment	Neipa	6,5
Het Lange Moment	Tripel	8,5
Het Late Moment	Quadrupel	10
Het Intense Moment	Whisky infused	11
Het Stoute Moment	Rum infused	9,5

PIZZAYOLI
De koks van Foodtruck PizzaYoli bakken de lekkerste Italiaanse pizza's in een prachtige mobiele hout gestookte pizzaoven.

HOP ON HOP OFF FESTIVAL

HALTE 06

BROUWERIJ MANNENPAP - NIJMEGEN - NL		
Naam bier	Type	Alc.%
Nectar	Juicy IPA Eastcoast	5,6
Fruitcake	West coast IPA	7
Freshest Prince	West coast IPA	5,3
BOM Olo Sherry BA	RIS barrel aged	11
BOM JD wiskey BA	RIS barrel aged	11
CaitheamhGhegan Wiskey BA	Smaoked Scotch Ale Barrel aged	5,6
Black out Madnes BOM	RIS	10,5
Rasta Berry	Fruited Sour redfruit	5,6
New fruited testbatch	Fruited Sour Tropical	5,6

HET BROUWLOKAAL - BEVERWIJK - NL		
Naam bier	Type	Alc.%
Schaepenkop	Koperweizen	6
Het Lammetje	Voorjaarsbock	6,4
Tropical IPA	IPA	6,5
Cashmere Tripel NEIPA	NEIPA	8
Dubbel Donker	Dubbel	8
Swarte Schaep	Dunkel Weizen	7
Tripelicious	Tripel	8,5
Caribbean Rum Milkstout	Milkstout	10,5
Padel 6.0 Blond	Blond	6

BUITENBINTJE
Unieke eigenzinnige foodtruck met echt lekkere vers gesneden friet en heerlijke vega(n) snacks.

HALTE 07

GALLIVANT BREWERY - ENSCHEDE - NL		
Naam bier	Type	Alc.%
Mango Tango	fuit weissen	5
Jolly Yankee Juice	NEIPA	5
Blonde Amber	Sterk blond	8
Wingman Tripel	Tripel	9
Disco DIPA	DIPA	8
Flaneerbeer	Quadrupel	9,5
Salty Karamelski	Brown ale	7
Split stop	Milkshake IPA	6

DIDKO BREWING - OEKRAÏNE		
Naam bier	Type	Alc.%
Brave day	NEIPA	5,9
Frost in the tropics	DIPA	7,6
Bock is ok	Bock	7
Forever young	NEIPA	5,6
Summer is gone	IPL	4
Black atack	Imperial stout	12

BIERBROUWERIJ DE MAGISTRAAT - ALMKERK - NL		
Naam bier	Type	Alc.%
Zusje vd Dienstmeid	Fruitbier	0,3
Klapwaker #10	Schwarzbier	5
Waarsman	Weizen	5,4
Dochter vd Burgemeester	Blond	5,9

Lekkere Surinaamse broodjes kipkerrie, bakkeljauw, pom en met Tempeh (vega). Lekkere gevulde bara's met kipkerrie en bakkeljauw.
Halte 19

Dienstmeid vd Rijksont-vanger	Fruitig Blond	6
Scheepstimmerman	Tripel	8,8
Questeerder	Sterk Blond	9
Poldermolenaar	Quadrupel	10
Pikjongen	Stout	11,5
Sasmeester	Barrelaged Blend	11,7
Vuurboeter	Barleywine	12,5

HALTE 08

BARON BROUWERIJ - VEGHEL - NL		
Naam bier	Type	Alc.%
MOOREA	witbier met goud	4,8
AMAY	amber met goud	5,9
DIPLOMAAT	amber rum met goud	6,9
CLINKAERT	tripel met goud	8,1
INTRIGE	tripel cognac met goud	8,9
CONQUEST	quadrupel met goud	8,6
SECRETARIAT	quadrupel whisky met goud	9,2
MUZE	premium non-alcoholic blond	0,5
MUNTMEESTER (KON. NED. MUNT)	amber met extra goud (primeur)	5,9
SYMPHONY	barrel aged blend bourbon sherry	9,8

MILKY ROAD BREWERY - ZEELAND - NL		
Naam bier	Type	Alc.%
The Half-Blond Prince	Blond	6,7
Boogie Weiss - Nelson Sauvin	Tropical Weizen	5,8
Rocketmango	Mango NEIPA	6,4
Coldmember	Cold IPA	6,8
Some Like It Hopped	Belgian IPA	6,9
Alice Through the Lemongrass	Saison	7,1
No Time Like Now (Beer Geeks)	Grape Ale	8,3
Tripel Shop of Horrors	Tripel	8,5
The Bock Lebowski - Rye Edition	Roggebock	6
The Bock Lebowski - Smokey Edition	Rookbock	7
You Only Live Dubbel	Dubbel	7,7

SERENA'S KOOKKUNST

Bij Serena's Kookkunst, bekend van het televisieprogramma De Bondgenoten, geniet je van pulled pork, chicken of jackfruit met zelfgemaakte knoflook-yog-hurtsaus, frisse rucola en een keuze uit een zoete of pittige saus.

HALTE 09

BROUWERIJ DE BLAUWE IJSBEER - TILBURG - NL		
Naam bier	Type	Alc.%
Weijsbeer	weizen	5
SurpIJsbeer	tarwebier met Limoncello	5,2
Gouwe Ouwe IJsbeer	blond	6
Weijsbeer Bock	weizenbock	6
Jubileer IJsbeer	blij blond bier	7,5
Mooi Weer IJsbeer	tripel anders	8
Schotse IJsbeer	scotch ale	8
Lekker Lang Lekker IJsbeer	weizen-dubbelbock	8,3
Klapschaats IJsbeer	blond barley beer	10
Rödel & Jödel IJsbeer	quadragonupel	10
PRUTTEL IJsbeer	B-A beperkt verkrijgbaar	10,8

GOEDE KANT VAN HET SPOOR - GELDROP - NL		
Naam bier	Type	Alc.%
Goeie Goud	Blond	4,9
Cloud over Fist	Japanese Rice Lager	5
Freddy Luxembourg	Schwarzbier	5
Purple Disco Machine	Gose	5
I <3 G-Town	Tripel	8,8
Monday Chimpanzee	Imperial Black IPA	11
Cosmic Reserve Stout	Imperial Stout	12,5
Stygian Obelisk: Directive ǂ3	Imperial Stout	13,6

CALIENTE

Vanuit onze oldtimer foodtruck serveren wij het eten waar Latijns-Amerika bekend om staat: Streetfood.

ELK BIER VERDIENT ZIJN EIGEN GLAS.

Vicky 19cl

Amoron 42cl

JOUW LOGO OP EEN GLAS · DAT KAN AL VANAF 36 STUKS ·
DIRECT®

Edinburgh 35cl

Lumina 65cl

Ayfera 31,5cl

Aubel 48cl

Ayceva 28 cl / 41cl

Abbazia mini 25cl

Norbert 42cl / 54cl

Ben Vinken glas 78cl

Schotland 42cl

01/2026 - HOHO26 AYANO®

OOK JOUW LOGO OP EEN GLAS OF FLES?

Standaard glazen? Da's voor standaard bier. Geen twee bieren zijn hetzelfde, dus waarom zou je ze in hetzelfde glas schenken? Bij Ayano helpen we brouwers om hun merk te laten opvallen. Met glaswerk dat klopt. In stijl, vorm en bedrukking. Van kleine batches tot grote oplages, van first-time brewers tot gevestigde namen. In ons designlab combineren we creativiteit met technische knowhow en in onze high-tech productie brengen we elk ontwerp tot leven. Laat je bier niet verdwijnen in de massa, geef het een glas met een verhaal. Jouw glas, jouw merk. Proost!

ayanodirect.eu

CALIENTE

TACOS
NACHOS
BURGERS

BOLD LATIN FLAVORS!

BBQ BIRRIA
SLOW-COOKED BEEF

PORK BELLY
FROM THE BBQ

REAL SMOKE
BOLD FLAVORS

FOLLOW THE SMOKE & FIND US!

CALIENTEFOOD.NL

HALTE 10

JAKE'S BEER - ROSMALEN - NL		
Naam bier	Type	Alc.%
Non alcholina	IPA	<0,5
Wheiza - Festival edition	Weizen	4,3
Kriekelina - Festival edition	Kriek	4,7
Nipala	New England IPA	6,2
Blondina	Blond	6,5
Tripelina	Tripel	8
Tripa	Tripel IPA	8,4
Bubbelina	Champagnebier	10,5

EXLA STUDIO - WADDINXVEEN - NL		
Naam bier	Type	Alc.%
Bobu's Rice Lager	Japanese Rice Lager	4,1
Bobu's Citrus Mirage	Caribbean Citrus Witbier	4,5
Hot lil number	Spicy Belgian tripel	8,1

BULLY'S BRATWURST
Bully's Bratwurst, dé mobiele Duitse bratwurstwagen!

HALTE 11 - STATION OOST

ROEM - ZOETERMEER - NL		
Naam bier	Type	Alc.%
ROEM Saison	Saison	5,7
ROEM Blond	Belgisch Blond	6
ROEM Raspberry Sour	Fruited sour	6,7
ROEM Cold IPA	Cold IPA	7
ROEM Stout on Steriods	Russian Imperial Stout	10
From Moscoe with Love	West Coast Double IPA	8,5

BROUWERIJ LOST - WORMERVEER - NL		
Naam bier	Type	Alc.%
SHENRON	DDH NEIPA	6,7
HEADLINER	DDH NEIPA	6,6
STRATASPHERE	DDH NEDIPA	8
AMORTENTIA	DDH NEDIPA	8,1
MANGO CREAMPIE	Smoothie Sour	6
BLUEBERRY FLUFF	Smoothie Sour	6
TIRAMISU	Imperial Stout	12
DUBAI CHOCO	Imperial Stout	12
OBLIVION	Imperial Stout	12

STATION OOST - DJ PODIUM
Zie het volledige programma per dag achteraan in de festivalgids

BAD NEWS: WE HAVE FINISHED ALL OF OUR BUDGET. GOOD NEWS: IT ALL WENT IN THE BEER.

BELÌA | Kom ons bezoeken bij halte 13

HALTE 12

QVART & HOMBORSUND ØLKOMPANI - NOORWEGEN		
Naam bier	Type	Alc.%
Merrefue	Blond	6
Vesterled	Trippel	8,5
Sundholmen	Farmhouse Ale	6,5
Furious Passion	Passievrucht Sour	5,5
Desembernatt	Stout	6,5
Kampen Kveik	Kveik Pale Ale	4,7
Palmekyst	West Coast IPA	6,5
Svartskjær	Quadrupel	10
Nix&Nada (Prijswinnend)	Alc vrij Pale Ale	0,7

GULDEN TRIOMFATOR - UITGEEST - NL		
Naam bier	Type	Alc.%
Rye of Sunshine	Golden Ale (Blond)	6
tRYE this	Rye IPA (Collab met Bijster Bier)	7
K2 (Karakoram 2)	Double IPA	8
Dark Harmony	Star Anise Stout	8,5
Hafgufa	Russian Imperial Stout	11

BROERTJES SATE
De Broertjes Saté zijn gespecialiseerd in saté, bereid op basis van een oud familierecept.

HOP ON HOP OFF FESTIVAL

HALTE 13

KOEKWHOUSE BIERBROUWERIJ - NISPEN - NL		
Naam bier	Type	Alc.%
0,8% IPA	IPA	0,8
(Nis)IPA	IPA	6,5
Fietsbier	Blond	7
Hell's Blond	Blond	8,2
Piratenbier	Pale Ale	8,2
Amber No.10	Amber	8,2
KzieDubbel	Dubbel	8,8
Super Triple	Triple	8,9
Houten Hasses	Quadruppel	10

BELIA - ANTWERPEN - BE		
Naam bier	Type	Alc.%
Chiaruri di Catania	Blood Orange & Cinnamon Belgian Blonde	6,5
Spini di San Conu	Prickly Pear Gose	5

BELLA DONNE
Bij Bella Donne draait alles om versheid en vakmanschap. Onze pasta wordt dagelijks vers bereid en geserveerd met huisgemaakte sauzen die barsten van smaak.

HALTE 14

CHAOS BIEREN - WIJHE - NL		
Naam bier	Type	Alc.%
Agent Orange	Tribel Bock	8
Apricot Summer	Fruited Sour	5,4
Frostbite Punch	Neipa	7
Taste My Juicy Peach	Beach Lager	4
Tripel Triregnum	Tripel	8,5
REG121324	Irish Red Ale	5,4
V for Vanilla	Vanilla Imperial Stout	11
Wiejese Weizen	Wiezen	6

BROUWERIJ HET 58E GENOT - ZUNDERT - NL		
Naam bier	Type	Alc.%
'T Galeagste Genot	Alcohol Arm	0,5
Gele Kwikstaart	Belgisch witbier	6
D'n Blonde	Blond	5
D'n Rooie Dop	Dubbel	7
Exploding pumpkin 2.0	Pumpkin ale	7
NEIPA collab Dutch FOX Brewery	NEIPA	6
Festivalspecial 1. Fruited Witbier	Fruitbier	6
Festivalspecial 2. Fruited Saison	Fruitbier	6,9
D'n Tripel	Tripel	8
D'n Royal Barleywine	Barleywine	10
D'n Vierkante	Quadrupel	10
D'n Stoute matroesjka	RIS	10
Dutch Beezy Barley Genot	Braggot	12,5

BEEKSE BERGEN

26+27 JUNI

BREW@THE ZOO

18+

2026

BIG 5 EDITIE

17.30 - 22.30 UUR

brewatthezoo.nl

HÉ BIERLIEFHEBBER, WE HEBBEN IETS LEUKS VOOR JE

18+

Een speciaalbierfestival tussen brullende leeuwen en nieuwsgierige giraffen? Jazeker! Brew@theZoo keert terug in Safaripark Beekse Bergen! Op vrijdag 26 en zaterdag 27 juni vieren we de 5e editie, groots aangepakt met de Big 5 Editie. Verwacht nóg meer bijzondere bieren, een unieke safari setting en een sfeer die je nergens anders vindt. Op deze zomeravonden, voor alleen volwassenen, verandert het Safaripark in het decor van een unieke proefbeleving. Ontdek meer dan 350 bieren van 60 topbrouwerijen, geniet van smaakvolle hapjes en gezellige livemuziek. Ben jij er (weer) bij?

brewatthezoo.nl

Beast of Barley	Eisbock	20
Barleywine Barrel aged Rutte rijpend bier challenge	Barrel aged	11
D'n Vlerkante Barrel aged rutte rijpend bier challenge	Barrel aged	11
Stoute matroesjka Barrel aged VAT 1	Barrel aged	11
Stoute Matroesjka Barrel aged VAT 2	Barrel aged	11

PIEPERLIEFDE

Pieperliefde staat voor ambacht, passie en de liefde voor de aardappel. Wij maken de lekkerste friet vanuit onze unieke foodtruck.

wrjps

De lekkerste wraps
en andere
Mexicaanse snacks

HALTE 15

BROUWERIJ BOSCHDAL - PRINSENBEEK - NL		
Naam bier	Type	Alc.%
Pilsner	Pilsener	5
Wit	Witbier	5
Extra	Blond	5,8
Blond	Blond	7
Donker	Scotch Ale	7,5
Tripel	Tripel	8
Quadrupel	Quadrupel	10
Whisky Infused	Quadrupel Whisky Infused	11,8
Port Infused	Quadrupel Port Infused	11,8

BROUWERIJ NICOLAAS - GOIRLE - NL		
Naam bier	Type	Alc.%
Blije Bakkes	Sterk blond	6,8
Op z'n kop	Tripel	8
Witpen	Witbier	5,8

THE DUCK TRUCK

Een heerlijke sappige burger, in een nieuw jasje van verschillende bereidingen met eend!

HOP ON HOP OFF FESTIVAL

HALTE 16

HAPPY DEMONS CRAFT BEER - HOOFDDORP - NL		
Naam bier	Type	Alc.%
Hazy Demons	NEIPA	7,7
Blondie Demons	Blond	6
Three Demons	Tripel	10
Weizen Demons	Weizen	5,5
Bocking Demons	Herfstbock	5,5
Imagine Demons: It's ok	Black IPA	6,3
Imagine Demons: Demons	RIS	8,5
Imagine Demons: Waves	Export Stout vanilla & sea salt	6,4
Imagine Demons: I'm Happy	Cherry Milkshake Stout	5
Imagine Demons: Smoke & Mirrors	Smoked Porter	6,4
Razzy Demons (Collab met Brouwerij RAZ)	Caribbean Imperial Stout	9,5

TRIPEL KATRIEN - BELSELE - BE		
Naam bier	Type	Alc.%
Tripel Katrien	Belgian Tripel	8,5
Highstreet's strawberry beer	Fruit Beer	6

PROEFMOMENT - DIVERSE BROUWERS UIT NL		
Naam bier	Type	Alc.%
BROUWERIJ DE FONTEIN		
Limburgs Blond	Belgisch blond	5,9
Maaskanter	Dunkelweizen	6
Limburgs Tripel	Belgisch tripel	9
Ambrozijn	Zwaar amber met honing	10

HOP ON HOP OFF FESTIVAL

BROUWERIJ VAKWERK		
Durpke	Smash NEIPA	7,1
Delaheye Beer		
Blond Nectaron dry-hop-ped	Zwaar Blond	7,5
ASPRO BREWS		
Zwentibold Quadrupel	Zwentibold Quadrupel	9,8
Limburgse Koffie... Wat Els?!	Limburgse Koffie Stout oaked en Els infused)	11
Zwentibold Whisky B.A.	Barrel Aged Quadrupel - LIMITED EDITION	9,8
Zwentibold Cognac B.A.	Barrel Aged Quadrupel - LIMITED EDITION	9,8

SEÑOR CHURRO
Spaanse churros geserveerd met warme Valenciaanse chocolade of een andere exclusieve topping!

HALTE 17 - STATION NOORD

BROUWERIJ DE MEESTER - LENDELEDE - BE		
Naam bier	Type	Alc.%
Cuvee Jerome	Blond	7,5
Maitre Tripel	Tripel	8,5
Master brewer select Jura Whisky Ba	Imperial Stout	12
Mok Coconut	Imperial Stout	13
Grain master Eisbock	Imperial Stout	26
Mok Eisbock	Imperial Stout	26
Neipa	Neipa	6,5
Wild Cider	Dry Cider	8
Grain Master Calvados	Barleywine	13
Billies Evil Master Vanilla	Imperial Stout	16
Land van De Meester	Quadruppel	10,5
Chocolate Master	Pastry Stout	12
Maitre Brut Calvados	Champagnebeer	10
American Heaven	Barleywine	10
Douze Rum	Quadruppel	12
Land Van de Meester Tokaji Ba	Quadruppel	10,5
Master Damnation	Imperial Stout	13
Maitre Tripel Genever BA	Ba Tripel	8,5

VLIEGENDE PAARD BROUWERS - OEDELEM - BE		
Naam bier	Type	Alc.%
White dragon	White Ipa	8
Kriek	Sweet Kriek	5,5
Kriek Limoncello Slushee	Sweet Kriek	5,5
No hops no glory	Ipa	6,7
DDH imperial ipa	Neipa	8
Juicy Horse	Neipa	6

STATION NOORD - LIVE PODIUM
Zie het volledige programma per dag achteraan in de festivalgids

HALTE 18

BROUWERIJ SMEERPIJP - BERGSCHENHOEK - NL		
Naam bier	Type	Alc.%
Gouwe Gozer	Blond	6,5
Rauwdouwer	Milk Stout	6
Nachtburgemeester	Cascadian Dark Ale	6,5
Kletsmajoor	Tripel	8,5
Ouwehoer	New England IPA	6
Red Ale	Red Ale	5,9

GOOISCHE BIERBROUWERIJ - HILVERSUM - NL		
Naam bier	Type	Alc.%
Gooisch Blond	Blond	5,5
Gooische Bubbel	Champagnebier	9
Gooisch Wit	Weizen	4,5
Gooisch Tripel	Tripel	9,5
Arie Bombarie	Hazy IPA	5,5
Gooisch Zwart	Prijswinnend Schwarz	5
Wild Wit	Wild Buckwheatbeer	5,5
Gooische Quadrupel	Quadrupel	9
Grape Ale Forte	Grape Ale	9
Grape Ale Noir	Grape Ale	6,5
Grape Ale Rosé	Grape Ale	7,9
BA Grape Ale op Brandy	BA	10
BA Barleywine op Port	BA	11
BA Barleywine op Brandy	BA	11,5
BA Bubbel op Rutte jenever	Prijswinnend BA	15

BEUN BREWING COMPANY - VLISSINGEN - NL		
Naam bier	Type	Alc.%
old zeeland garage bier	blond	5,5
hopsternokke	DIPA	8
snipperdag	tripel	9,5
maple dubbel	dubbel	7
badman	neipa	6

JOY OF COFFEE
'Kom langs bij Joy of Coffee voor goede koffie, espresso martini's en meer.'

TRIPEL KATRIEN

Deze schone blonde, komt uit "het land van Hoogstraten".

Een tripel genoemd naar de Sint-Katharinatoren, in de volksmond "Katrien". Ze is pittig en fruitig met een licht zoete afdronk. Zet ze aan uw lippen, en laat ze niet ontglippen!

projectkatrien@gmail.com
www.tripelkatrien.be

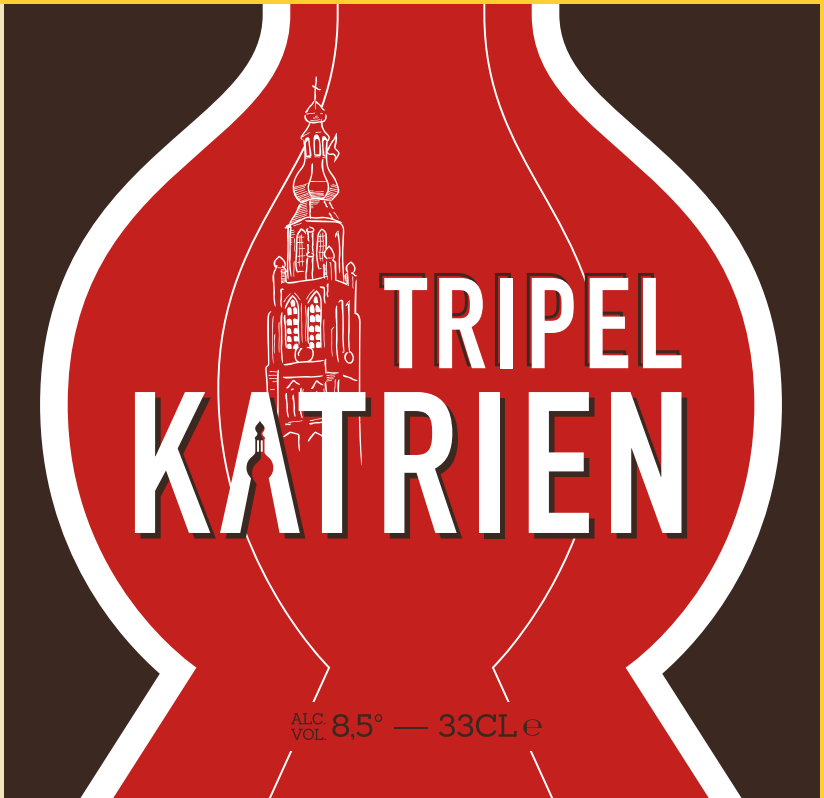

HALTE 19

BIER VAN DE ZON - SCHAIJK - NL		
Naam bier	Type	Alc.%
Zonnestraal	Hefe-Weizen	5,3
Zonneschijn	Blond	6
Amarillo Sunrise	Fresh Hopped IPA	6
Zonnegoud	Belgian Blond	6,5
Verplichte Pauze	Tripel	8,6
Zonnevlam	Tripel	9
Zonnekracht	Quadruppel	9,5

BIER VAN DE ZON EXPERIENCE BIER & BITES
Goed bier verdient goed eten:geniet ChiqueLeFric, bitterballen, kroketten, broodje warm vlees en Tatsuta kip.

RIN'S FOODTRUCK
De lekkerste broodjes Surinaamse kipkerrie.

HOP ON HOP OFF FESTIVAL

HALTE 20

NEMETON BREWING - WAALWIJK - NL		
Naam bier	Type	Alc.%
Nemeton's Blond	Belgian blond	7
Ritual #1: Opening Ceremony	Barley Wine	10,8
Ritual #5: Galdrs	Wee Heavy Scotch Ale	11,5
The Nemeton Cask Strength	Hennessy Cognac B.A. Honey Stout	14,5

BROUWERIJ LINDEMANS - VLEZENBEEK - BE		
Naam bier	Type	Alc.%
Oude Gueuze Cuvée René	lambiekbieren	6
Pecheresse	lambiekbieren	2,5
Kriek	lambiekbieren	3,5
Pecheresse 0,0%	Alcoholvrij	0
Kriek 0,0%	Alcoholvrij	0
TAROT Noir	Bieren van gemengde gisting	8
TAROT d'Or	Bieren van gemengde gisting	8

BIJ WRAPS VAN JP
Of je nu trek hebt in vlees, vegetarisch of veganistisch, bij Wrjps vind je altijd een wrap die bij je past.

fietsservicebreda.nl

DE LEUKSTE FIETSENMAKER VAN BREDA KOMT OOK IN PRINSENBEEK, BAVEL, ULVENHOUT, DORST GILZE, RIJEN, TETERINGEN...

en misschien ook bij jou in de buurt

fietsServiceBreda

Uw fietsreparatie op locatie. WhatsApp 06 31 93 77 58

HALTE 21

FRONTAAL BREWING COMPANY - BREDA - NL		
Naam bier	Type	Alc.%
Juice Punch	NEIPA	5,8
Andreas	Triplel	8,5
Mango Express	Mango Wit	5,2
FTLOH Collab/Warpigs	NEIPA	7
Chai Me a River	Dirty Chai Latte Stout	5
Piece Of Cake Tarte Tatin	Imperial Pastry Barleywine	10
Smooth Criminals: Split	Ice Cream Sour	6,5
Smooth Criminals: Twister	Ice Cream Sour	6,5
Juice Punch 0,5%	NEIPA 0,5%	0,5

HALTE 22

ADDICTED2CRAFTBEER - DIVERSE BROUWERS UIT DE VERENIGDE STATEN		
Naam bier	Type	Alc.%
Eagle	West Coast IPA	6,9
Cheetah	NEIPA	6
Great White	NEDIPA	8,2
Crocodile	Smoothie Sour	3,1
Otter	BA Barleywine	15,1
Black Bear (HoHo Exclusive release)	BA Imperial Stout / Barleywine blend	14,8
Maple Sleeping Forever (2019)	BA Imperial Stout	13
Anniversary Blend (2025)	BA Barleywine	12
King Julius	NEDIPA	8,2

SAKIŠKĖS BREWERY - VILNIUS - LITOUWEN		
Naam bier	Type	Alc.%
Strawberry & Vanilla Sour	Sour beer	6
Blackcurant Brut Ale	Brut Ale	7
Malted Forest Berry Mead	Mead	9,5
Smoked plum we heavy	We Heavy	10,2
Mezcal infused Imperial Blonde Ale	Imperial Blonde Ale	10,2
Hop Series Hazy IPA	Hazy IPA	5,5
Pickle Sour Ale	Sour Ale	4,3
Lithuanian Baked beer	Baked Ale	4,7

HALTE 23

SEAGULL BREWING - UTRECHT - NL		
Naam bier	Type	Alc.%
Grote Burgemeester	Tripel	8,4
Visdief	Witbier	6,1
Kaartkijker	Scotch ale / Amber	7
Buurtstormer	Hoppig blond	4,5
Donkerloper	Bock met tonkabonen	6
Kleine Burgemeester	Alcoholvrije tripel	0,3

PIJSKE - COCKTAIL
Professionele en de meest verse cocktails.

PIJSKE - FOOD
Zin in een loempia, noodles of andere Aziatische snack. Kom dan naar de Asian foodtruck

HALTE 24

BROUWERIJ HET ZWIJN - KAATSHEUVEL - NL		
Naam bier	Type	Alc.%
EigenWeis	Weisse	5,3
GeenQuads	Quadruppel	10,8
PotverDrie	Tripel	9
SauweLaar	Sour Fruit Berliner Weisse	6,4
BarleyZwijn	Barleywine	11,4
GeenQuads Barrel Aged Tawny Port	Quadruppel	10,9
PotverDrie Gin B.A.	(6 liter magnum op is op die op zater-dag geopend wordt)	9,2
GeenQuads Brandy B.A.	Barrel Aged	10,9
GeenQuads Dru Whiskey B.A.	Barrel Aged	10,9

ESPABA - DIVERSE BROUWERS UIT SPANJE		
Naam bier	Type	Alc.%
ARRIACA		
Rubia	Blond bier	4,3
Hoppy Lager	Lager bier	3,6
Trigo	Spanish Weizen	4,7
Session IPA	Session IPA	3,6
IPA	IPA	6,9
Imperial Red IPA	Red IPA	8,5
Imperial Russian Stout	Stout bier	10,1
Barley Wine	Barley Wine	18
TIPSY		
Tipsy Gold	Tripel bier	7,5
Tipsy	Oud Bruin	7
Tipsy Silver	Alcoholvrije	0,3

HEDONIS		
Excuse me while I kiss Cassandra	Imperial Oyster Coffee Stout LTD Edition	10,5
Ouwen Duiker	Belgisch Blond Bier	7
DAME JEANNE		
Brut Sur Lie	Champagnebier	8,5
Brut d'Anvers	Brut bier met Oranje bitter	8,5
Brut Royal Bourbon	Brut bier met Oranje Bourbon	10,5
Brut Royal Calvados	Brut bier met Oranje Calvados	10,5
Brut Royal Cognac	Brut bier met Oranje Cognac	10,5
ORDUM		
Lager	Lager bier van natuurlijk bronwater	5
La 21	Doble malta bier van natuurlijk bronwater	7
IPA	IPA van natuurlijk bronwater	6
Red Ale	Irish Red Ale bier van natuurlijk bron water	4,5
ZÁNGANA		
Original	Mede orignal met bubbels	7
Frutos Rojos	Mede met rood fruit en bubbels	5,5
EL GAITERO		
100 % Spanish Cider	Cider met bubbels	5,5
Red Grape	Cider met rode tempranillo druif	4,1
El Gaitero Sin	Alcohovrije cider	0,5

BUULS BIER - WEHL - NL		
Naam bier	Type	Alc.%
Krek wa'k Wol	Whiskey infused Tripel+	8,5
Draodnaegel	Tripel	8,3
Bössel	Cointreau infused Sterk Blond	8
Vlerk	Blond	6,4

Wiesneus	Weizen	5
Bosduvel 24	Whiskey infused Bock	7,6
Drietbuul	Quadrupel	10,2
Wilde Foeks	Kersenbier	8,5

HALTE 25 - STATION WEST

BEETLES BEER - WIJCHEN - NL		
Naam bier	Type	Alc.%
Novel Blond - Crazy Hopper	Blond	6
Novel IPA - Jollie Jumper	IPA	6
Novel Tripel - Tricky Tripel	Tripel	8,5
Novel Stout - Black Beetle	Stout	9

HAPPYINDO
Authentieke Indische gerechten. Gebaseerd op oude familierecepten en geïnspireerd door de liefde van onze ouders en grootouders.

STATION WEST - VINYL ONLY DJ PODIUM
Zie het volledige programma per dag achteraan in de festivalgids

HALTE 26

BIG BELLY BREWING - BREDA - NL		
Naam bier	Type	Alc.%
Mo Phi	Session IPA	3,5
T.B.A. !NEW!	Crisp Blond	4,9
Cabrón	NEIPA	5,5
LouLou	Easy Blond	6,3
Bompa	Smooth Dubbel	6,5
La Bella	Tripel d'Oro	7,7
T.B.A. !NEW!	Oaked Tripel	8,5
Bokkie Jan !NEW!	Lentebok	8,5
Bølly	Beer Noel	8,2
Hoenir	Barrel Aged Nordic Stout	10
Aethelstan	Nitro stout	10
Aethelstan B.A. !NEW!	Barrel aged stout 2026	10,5
Thick Tony	Coco Affogato Quad	11
Liquid Desserts Core	Salted Caramel Pecan Pie Quad	11
Liquid Desserts No.11	Caribbean Coffeecake Tonka Stout	11
Juan	Crema Catalana Quadruple	11
Jacques B.A.	Barrel Aged Quad	11,5
Single Barrel No.4	Me so Tawney - Raspberry Quad 5 Year Port B.A.	12
Single Barrel No.5 !NEW!	Fruity Funk - Barrel Fermented Sour with Apple&Pear	7
Single Barrel No.6 !NEW!	Kentucky's Finest - 5 Year Bourbon B.A.	12

WHITE DOG BREWERY - DORDRECHT - NL		
Naam bier	Type	Alc.%
Crisp	Lager	5
Juicealis	NEIPA	6
Basically Juice	NEIPA	6
CAN³	NEDIPA	8,4
Rainbows Sold Separately	NETIPA	10
Glazed Cinnabon Roll	Imperial Pastry Stout	11
Will it float 22	Smoothie sour	6
Will it float 23	Smoothie sour	6

BROUWERIJ DONJON - GELDROP - NL		
Naam bier	Type	Alc.%
Dryhoppen Blond	Golden Ale	5,4
Wit Blad Ale	Belgian Blonde	6
Tripel X Black Tea	Belgian Tripel	9,1
Tripel X Oolong Tea	Belgian Tripel	9,2
Roselle X Pescadores Cactus X Dragon Fruit Sour Ale	Sour Ale	8,3
Badge #21 Green Tea Dry Weizen	Wheat Beer - Hefeweizen	7,5
Pu'er Bock Rum Infusé II	Bock - Doppelbock	9
Hojicha Bourbon Stout	Russian Imperial Stout	11,3

TWISTED CHIMNEY CAKE
Bij deze lekkere koekjes deg met slagroom, kun je verschillende soorten toppings kiezen zodat het bij jou helemaal in de smaak valt.

IT'S OKAY TO BE NOT OKAY

HAPPY DEMONS EST. 2021 CRAFT BEER

CAMPAGNE VOOR MENTALE GEZONDHEID

BEZOEK ONS BIJ HALTE 16!

Scan de QR-code en doneer aan onze campagne! Alvast bedankt!

Geld komt ten goede van de volgende drie goede doelen: Stichting MH17, MIND en Mask Off

www.happydemons.nl

HALTE 27

BEERDED - TILBURG - NL		
Naam bier	Type	Alc.%
Pecheresse Julep	Hoptail	8,4
Beer & Tonic	Hoptail	5,7
Gin-Gose-Sour	Hoptail	7
Let that Mango.o	Hoptail	0

OEKRAÏNE TEAM- DIVERSE BROUWERS UIT OEKRAÏNE		
Naam bier	Type	Alc.%
2085		
2085-12	Imperial Stout	12
2085-25	Tomato Gose	4,4
TEN MEN		
Not For Breakfast	Fruited Sour	5,5
Rubis	Strong Ale	7,8
ДІДЬКО		
Memento Mori	Smoked Porter	6,9
Easy Citra Haze	NEIPA	5,5
Hazy Hero (Blue Label)	Hazy IPA	5,4
Hazy Hero (Red Label)	Hazy IPA	5,4
Mangolorian	Mango Sour	4,4

ALOHAGAUDI
Pipowagen, echt eten, aan de ene zijde 'Aloha' traditionele Hawaïaanse Poké Bowl of aan de 'Gaudi' kant echte Spaanse en tapas!

HALTE 28

LE GRAND CRUE - VIJFHUIZEN - NL		
Naam bier	Type	Alc.%
Imperial Stout	Stout	10
Sterk Blond	Blond	8,5
Tripel Wit	Tripel	8,2
Tripel	Tripel	8
Baltic Porter	Porter	8
Blond	Blond	6,8
Saison	Saison	6,3
Ridder Brett	Innovative Sour	5,5
Speciaal Pilsener (ongefil-terd)	Pilsener	4,8
Jonkvrouw Betty	Brut IPA	4,5

BAROS BIER - SPRANG-CAPELLE - NL		
Naam bier	Type	Alc.%
First Summer	Witbier	5
First Summer Gin Infused	Witbier	5,1
Blond	Blond	6,7
Happy Little Accident	DDH DIPA	7,1
Gave Dubbel	Dubbel	7,5
Gave Dubbel Tequila Infused (Brabants Lekkerste Bier 2024)	Dubbel	7,6
McBaros	Scotch Ale	8
Vlerk	Tripel	8,5
Zinnestreel	Quadrupel	11
Baros Barrel Serie 4 | Gave Dubbel op Tequila vat	Dubbel	7,5

Bieragenda
Leuke bierfestivals, proeverijen en meer!

Brouwerijen
Meer dan 800 Nederlandse brouwerijen!

Aanbiedingen
Vind alle acties op speciaalbier!

Bierpakketten
Ontdek grote diversiteit aan bierpakketten!

BIERNET.NL
De grootste biersite van Nederland

BROUWERIJ SKØLLMANN - SIJSELE - BE		
Naam bier	Type	Alc.%
White Kveiking	white IPA	6
Rauchkopf	smoked saison	6
Hopulair	American IPA	6
Burning Skoll	saison	7
Swarte Gront	black IPA	8
Grand Cru	sterk blond	8,5
Oud Brood Bruin	kettle sour	7,5
Meester Skøll	brut blond	10,5
Khaos 2.0	black NEIPA	7
Potion #5	Belgian blond	5
Potion #8	pils Dortmunder export	4,8
Potion #9	hoppig blond	7,1

SHRIMPS&MEAT

Vers gegrilde pita's met gamba's, ossenhaas, crispy chicken, köfte met tzatziki of gebakken geitenkaas, kom deze bij ons proeven!

HOP ON HOP OFF FESTIVAL

LINE-UP **VRIJDAG 10 APRIL**

HALTE 17 - STATION NOORD - LIVE PODIUM - Hosted by Crafft Breda	
16.30 - 17.30	Two Hummingbirds
18.30 - 19.30	Tribute2Alternative
21.00 - 22.30	Scarlet Rose

HALTE 11 - STATION OOST - DJ PODIUM - Hosted by Wijnfestival Ontkurkt	
16.00 - 18.30	DJ Didier Red
18.30 - 20.30	DJ Judoc
20.30 - 23.00	DJ L'Energy

HALTE 03 - STATION ZUID - DJ PODIUM - Hosted by Green Vinyl	
16.00 - 18.00	DJ Sound Of C
18.00 - 20.30	DJ Sharon Coone
20.30 - 23.00	DJ Martijn Wittenbols

HALTE 25 - STATION WEST- VINYL ONLY DJ PODIUM - Hosted by Funktrunk	
16.00 - 17.30	DJ Ron
17.30 -19.00	DJ Gewoon Jeroen
19.00 - 21.00	DJ Smashing Sebastian
21.00 - 23.00	DJ Nice & Groovy

LINE-UP **ZATERDAG 11 APRIL**

HALTE 17 - STATION NOORD - LIVE PODIUM - Hosted by Crafft Breda	
14.00 - 15.00	Like This
16.00 - 17.00	RCHLL
18.00 - 19.00	BackPlay
20.30 - 22.30	Zoo On The Loose

HALTE 11 - STATION OOST - DJ PODIUM - Hosted by Wijnfestival Ontkurkt	
13.00 - 15.00	DJ Ed
15.00 - 17.30	DJ L'Energy
17.30 - 20.00	DJ Say Nik
20.00 - 23.00	DJs The Mario Bros

HALTE 03 - STATION ZUID - DJ PODIUM - Hosted by Green Vinyl	
13.00 - 15.00	DJ Johnny Telstar
15.00 - 17.30	DJ Wen-D-Licious
17.30 - 20.00	DJ Jackstar
20.00 - 23.00	DJs The Demon Brothers

HALTE 25 - STATION WEST- VINYL ONLY DJ PODIUM - Hosted by Funktrunk	
13.00 - 14.30	DJ Jeffafah
14.30 - 16.00	DJ Sound Of C
16.00 - 18.00	DJ Mario
18.00 - 20.00	DJs PaulVoorJeNeus B2B McFabel
20.00 - 23.00	DJs Gewoon Jeroen B2B Nice & Groovy

LINE-UP **ZONDAG 12 APRIL**

HALTE 17 - STATION NOORD - LIVE PODIUM - Hosted by Crafft Breda	
14.00 - 15.00	ELalternative (unplugged)
16.00 - 17.00	Nobody Asked
18.00 - 19.00	Purple X

HALTE 11 - STATION OOST - DJ PODIUM - Hosted by Wijnfestival Ontkurkt	
13.00 - 15.00	DJ Smashing Sebastian
15.00 - 16.30	DJ Didier Red
16.30 - 18.00	DJs PaulVoorJeNeus B2B McFabel
18.00 - 20.00	DJ Ed

HALTE 03 - STATION ZUID - DJ PODIUM - Hosted by Green Vinyl	
13.00 - 14.30	DJ Martijn Wittenbols
14.30 - 16.30	DJ Cor Fijneman
16.30 - 18.00	DJ The 45 Prince
18.00 - 20.00	DJ Lode

HALTE 25 - STATION WEST- VINYL ONLY DJ PODIUM - Hosted by Funktrunk	
13.00 - 14.00	DJ PumPum Ed
14.00 - 15.00	DJ Ronny Hammond
15.00 - 16.00	DJ Fresh Fruit
16.00 - 17.00	DJ Okkie
17.00 - 18.00	DJ Sjonniepatat
18.00 - 19.00	DJ Jordi Noire
19.00 - 20.00	DJ Nice & Groovy

Boschdal

Proef nu onze special !

Stempelkaart

1 2 3 4 5 6

Bestel 6 bier en krijg de 7e gratis !

GINNEKENGIN.COM

Even gin zin in bier?

Haal een Ginneken Gin Tonic voor 3 munten bij de Pijske Cocktail bar. Halte 23

Geen 18, geen alcohol.

HOP ON HOP OFF FESTIVAL

WIJNFESTIVAL ONTKURKT

12-13-14 JUNI 2026
PIER15
BREDA

TICKETS:
WIJNFESTIVAL ONTKURKT.NL